HKD-IT

KING SUN
金 日 集 團



HKD-IT

CROSSFLOW MODULAR TYPE COOLING TOWER

高 效 率 低 噪 音 橫 流 塔

MEMBER OF THE CTI

Management System Certification MS012

特性說明 FEATURES

• 聯結式組合，佔地面積小

HKD為方型可聯結式組合，充分利用空間，占地節省；外型美觀整齊，易於做完整之安置規劃。

• 系統特殊設計，不易結垢阻塞

進水系統、散水系統、集水系統及散熱填充材均經科學方法計算，嚴謹設計，使水流順暢，不易結垢阻塞。

• 適合超高型大樓安裝使用

為解決高樓吊運安裝之困擾，將各部器材、零件加以特殊設計，使搬運組合至為方便，可不受高樓之規劃限制。

• 耐候防蝕性強

各項主配件均採用具耐候防蝕之熱浸鍍鋅鋼、FRP、PVC等材質製作，可在高溫高濕環境使用。

• 散熱效果好，濺水率低

經特殊設計試驗成功之真空成形散熱材，熱交換效果佳，散熱材具備特殊導流設計，能防止水花外濺，僅沿散熱材往下流。

• 噪音值低

採用可調式鋁風葉或FRP風葉，使噪音得到極佳的控制，以達良好之環保效果。

結構圖 STRUCTURAL DRAWING

標準材質表 Standard Specifications

件號	零件	PARTS	材質 MATERIAL
1	風機	Fan	F.R.P/AL ALLOY
2	馬達架	Motor support	H.D.G. Steel
3	風胴	Fan stack	F.R.P
4	散水槽	Distribution basin	F.R.P
5	散熱片吊架	Fill hanging support	H.D.G. Steel
6	骨架	Frame work	H.D.G. Steel
7	散熱片	Fill	P.V.C
8	樓梯	Ladder	H.D.G. Steel
9	風口網	Fan guard	H.D.G. Steel

件號	零件	PARTS	材質 MATERIAL
10	永磁馬達	PM MOTOR	
11	角瓦	Corner cover	F.R.P
12	外側板	Side panel	F.R.P
13	拉桿	Brace	H.D.G. Steel
14	檢視門	Access door	F.R.P
15	踏板	Stepway	H.D.G. Steel
16	水盤支架	Basin support	H.D.G. Steel
17	冷水槽	Sump	F.R.P

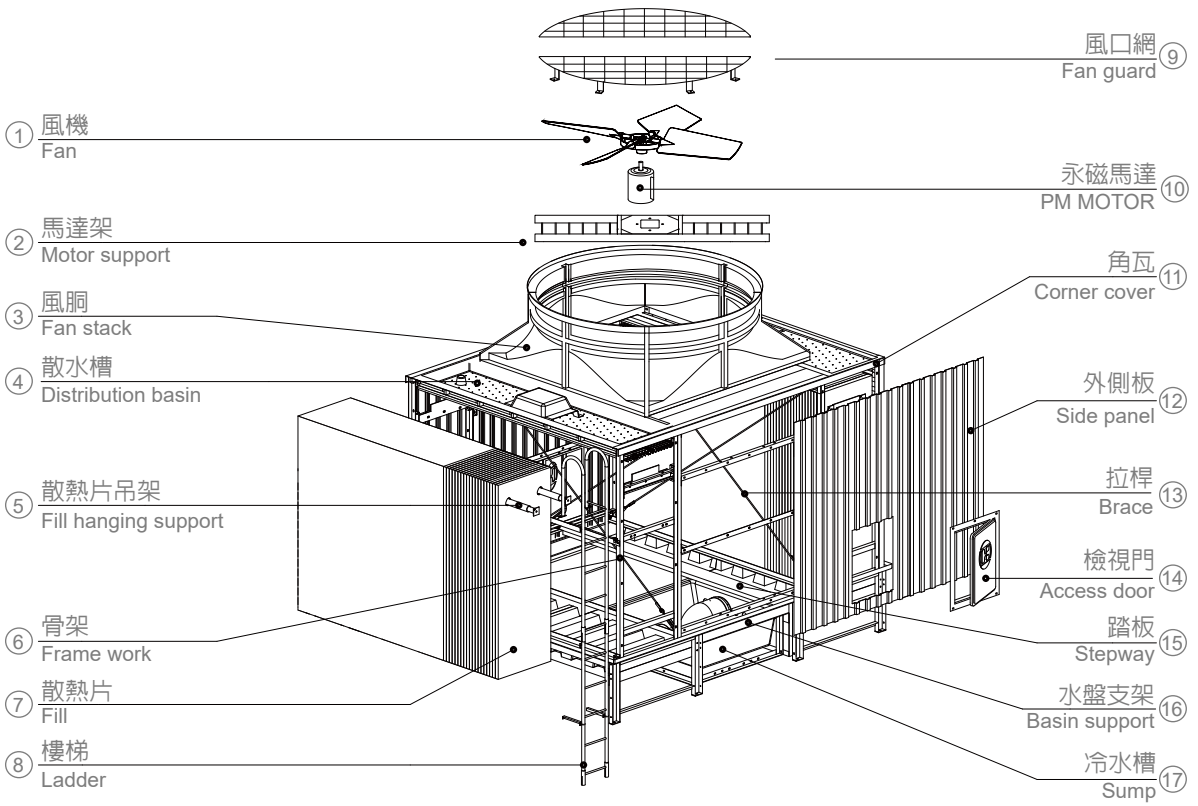

選購零件及材質表 OPTIONAL PARTS AND OPTIONAL MATERIALS

件號	選購零件名稱	標準材質	其他可供選擇材質
1	爬梯護籠 Ladder cage	H.D.G Steel	SUS304
2	內 配 管 Internal piping	P.V.C.	
3	避 震 器 Spring isolator	H.D.G Steel	SUS304
4	塔頂欄杆 Safety handrail	H.D.G Steel	SUS304
5	防塵蓋板 Distribution basin cover	F.R.P.	Z700、SUS304
6	避震鐵架 Spring isolator support	H.D.G Steel	SUS304

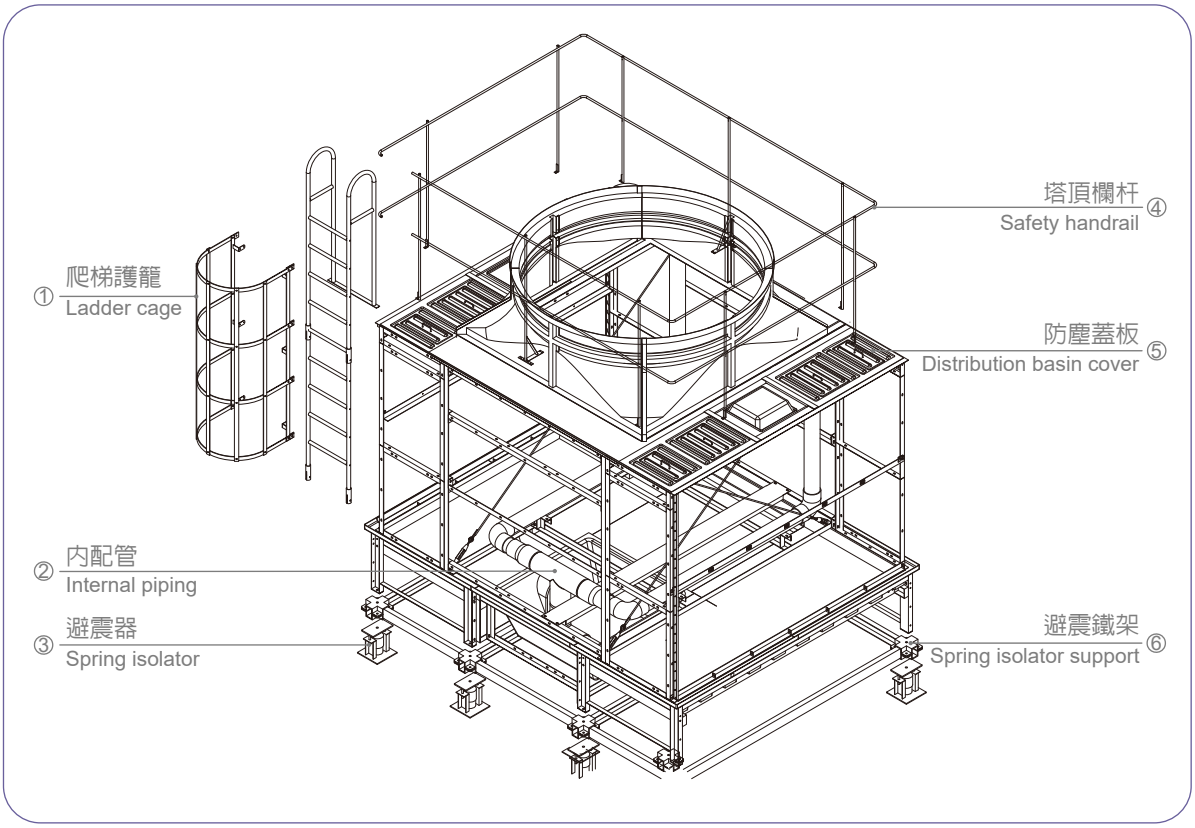

備註 Remark :

H.D.G.S：熱浸鍍鋅鐵 Hot Dip Galvanized Steel

SUS304：304不銹鋼鐵 Steel Use 304 Stainless

P.V.C ：聚氯乙烯 Poly (vinyl chloride)

F.R.P ：玻璃纖維強化塑膠 Fiberglass Reinforced Plastics

Z700 ：鍍鋅鋼板Z700 Galvanized Steel

冷卻塔選定表 SELECTION TABLE

	型式	空調型								
	濕球溫度(℃)	27(℃)			28(℃)		29(℃)		83(℉)	84(℉)
	L.P.M ℃ / Model	37℃ 32℃	38℃ 32℃	35℃ 30℃	37℃ 32℃	38℃ 32℃	37℃ 32℃	38℃ 32℃	100℉ 90℉	100℉ 90℉
	509-FLH/IT	1,180	1,025	740	1,015	880	820	730	920	830
	511-FLK/IT	1,610	1,430	1,045	1,400	1,240	1,150	1,030	1,290	1,170
	514-FLK/IT	1,950	1,720	1,260	1,680	1,490	1,390	1,240	1,550	1,410
	616-FLK/IT	2,300	2,040	1,490	1,990	1,770	1,650	1,470	1,840	1,670
	719-FLK/IT	2,660	2,345	1,695	2,310	2,020	1,880	1,680	2,110	1,900
※	721-FLL/IT	3,130	2,760	1,970	2,680	2,420	2,190	1,950	2,470	2,220
※	724-FLL/IT	3,360	2,975	2,180	2,910	2,580	2,405	2,155	2,685	2,435
	829-FLM/IT	3,900	3,408	2,500	3,334	3,000	2,810	2,530	3,130	2,850
※	1034-FLM/IT	4,610	4,060	2,915	3,950	3,482	3,235	2,875	3,640	3,275
※	1039-FLN/IT	5,880	5,155	3,695	5,010	4,425	4,110	3,650	4,620	4,160
※	1144-FLN/IT	6,610	5,805	4,175	5,650	4,986	4,638	4,125	5,205	4,695
※	1159-FLP/IT	7,930	7,020	5,130	6,830	6,070	5,660	5,070	6,325	5,725
※	1169-FLP/IT	9,200	8,145	5,975	7,910	7,060	6,580	5,900	7,350	6,660
※	1279-FLR/IT	10,530	9,310	6,830	9,050	8,070	7,525	6,750	8,400	7,610
※	1289-FLT/IT	11,850	10,475	7,680	10,180	9,080	8,465	7,590	9,450	8,560
※	1499-FLT/IT	13,150	11,620	8,500	11,310	10,050	9,375	8,400	10,475	9,480

※為CTI認證

標準規格表 SPECIFICATIONS

單室 SINGLE CELL
(HKD-509~1149)

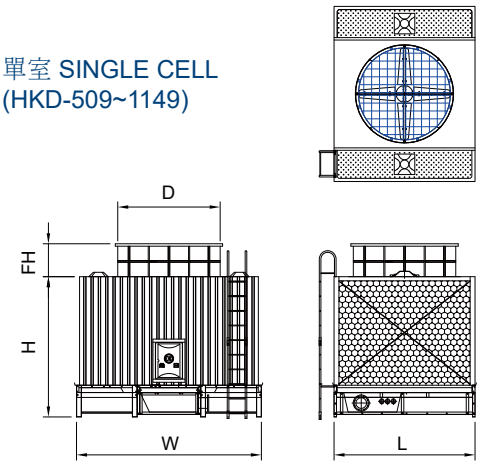

單室 SINGLE CELL
(HKD-1159~1499)

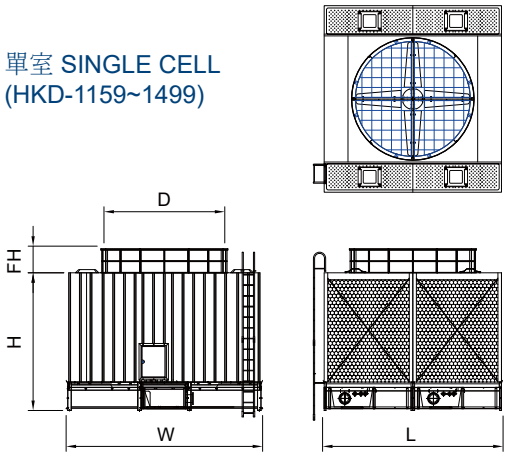

	型號 Model HKD-IT	公稱冷卻噸 Nominal ton	水量 Flow rate	外型尺寸 Dimension(mm)				電動機 Motor	風車 Fan	揚程 head	自重 Dry Weight	運轉重 Operating Weight
		RT	L.P.M	L	W	H	FH	kW	Dia. Øm/m	m	kg	kg
	509-FLH/IT	91	1,180	1780	3440	2725	550	2.2	1500	3	900	1920
	511-FLK/IT	124	1,610	1780	3440	3025	550	3.7	1500	3.3	1150	2540
	514-FLK/IT	150	1,950	2080	3440	3025	550	3.7	1500	3.3	1190	2720
	616-FLK/IT	177	2,300	2080	3740	3025	700	3.7	1800	3.3	1230	2900
	719-FLK/IT	205	2,660	2380	4040	3325	600	3.7	2100	3.6	1310	3160
※	721-FLL/IT	241	3,130	2680	4040	3325	600	5.5	2100	3.6	1400	3430
※	724-FLL/IT	258	3,360	2980	4040	3475	600	5.5	2100	3.8	1560	3870
	829-FLM/IT	300	3,900	2980	4360	3475	650	7.5	2400	3.8	1660	3980
※	1034-FLM/IT	355	4,610	3320	5000	3475	650	7.5	3000	3.8	1870	4390
※	1039-FLN/IT	452	5,880	3880	5000	3475	650	11	3000	3.8	2325	5225
※	1144-FLN/IT	508	6,610	4180	5400	3475	650	11	3400	3.8	2550	5785
※	1159-FLP/IT	610	7,930	4280	5780	3925	650	15	3400	4.3	3785	8230
※	1169-FLP/IT	708	9,200	4880	5780	3925	650	15	3400	4.3	3920	9035
※	1279-FLR/IT	810	10,530	5480	6010	3925	650	18.5	3600	4.3	4670	10935
※	1289-FLT/IT	912	11,850	6080	6010	3925	650	22	3600	4.3	5150	11980
※	1499-FLT/IT	1,012	13,150	6380	6695	3925	750	22	4270	4.3	5600	13190

※為CTI認證

配管規格 SPECIFICATION OF PIPE CONNECTION

HKD-509~721

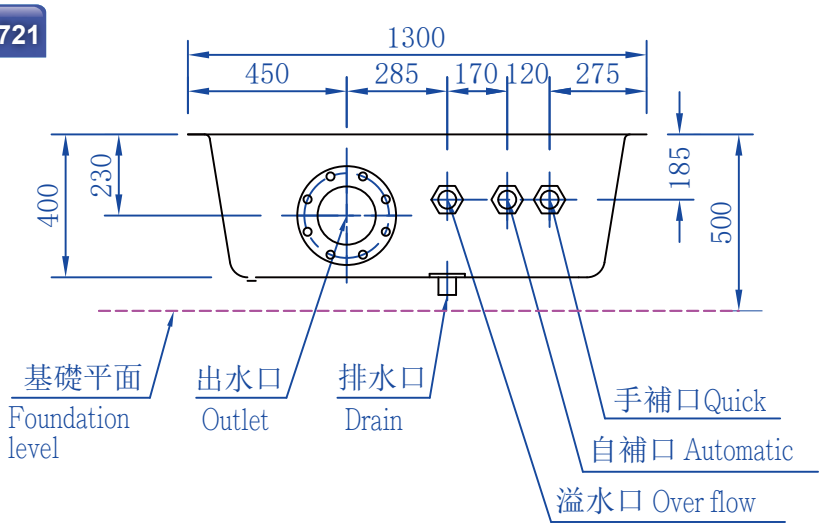

型號 Model	入水口 Inlet	出水口 Outlet	自補口 Automatic	手補口 Quick	溢水口 Over flow	排水口 Drain
HKD-IT	De	S	Ba	Q	O	Dr
509-FLH/IT	3"*2	5"*1	1"*1	1"*1	2"*1	2"*1
511-FLK/IT	4"*2	5"*1	1"*1	1"*1	2"*1	2"*1
514-FLK/IT	4"*2	6"*1	1"*1	1"*1	2"*1	2"*1
616-FLK/IT	4"*2	6"*1	1"*1	1"*1	2"*1	2"*1
719-FLK/IT	5"*2	6"*1	1 1/4"*1	1 1/4"*1	2"*1	2"*1
※ 721-FLL/IT	5"*2	6"*1	1 1/4"*1	1 1/4"*1	2"*1	2"*1

※為CTI認證

配管規格 SPECIFICATION OF PIPE CONNECTION

HKD-724~1499

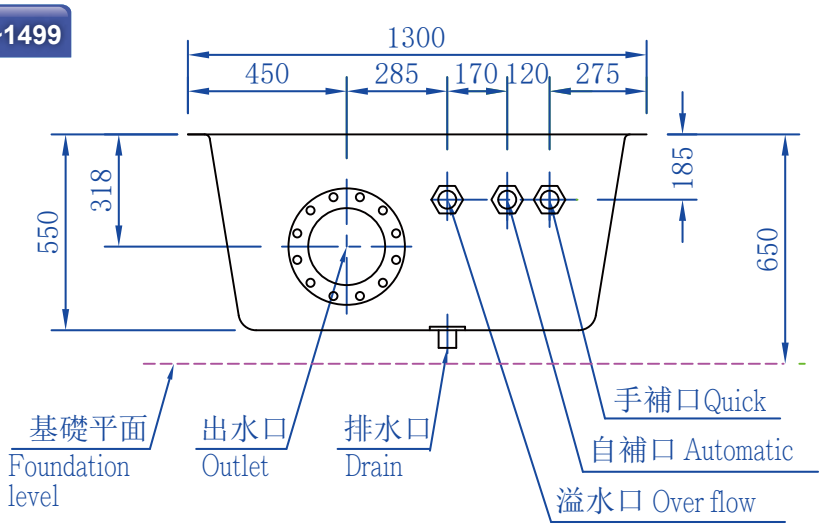

	型號 Model	入水口 Inlet	出水口 Outlet	自補口 Automatic	手補口 Quick	溢水口 Over flow	排水口 Drain
	HKD-IT	De	S	Ba	Q	O	Dr
※	724-FLL/IT	5"*2	8"*1	1 1/4"*1	1 1/4"*1	2"*1	2"*1
	829-FLM/IT	6"*2	8"*1	1 1/4"*1	1 1/4"*1	2"*1	2"*1
※	1034-FLM/IT	6"*2	8"*1	1 1/2"*1	1 1/2"*1	2"*1	2"*1
※	1039-FLN/IT	6"*2	10"*1	1 1/2"*1	1 1/2"*1	2"*1	2"*1
※	1144-FLN/IT	6"*2	10"*1	1 1/2"*1	1 1/2"*1	2"*1	2"*1
※	1159-FLP/IT	6"*4	8"*2	1 1/2"*2	1 1/2"*2	2"*2	2"*2
※	1169-FLP/IT	6"*4	8"*2	1 1/2"*2	1 1/2"*2	2"*2	2"*2
※	1279-FLR/IT	6"*4	8"*2	1 1/2"*2	1 1/2"*2	2"*2	2"*2
※	1289-FLT/IT	8"*4	10"*2	1 1/2"*2	1 1/2"*2	2"*2	2"*2
※	1499-FLT/IT	8"*4	10"*2	1 1/2"*2	1 1/2"*2	2"*2	2"*2

※為CTI認證

基礎資料 FOUNDATION DETAILS

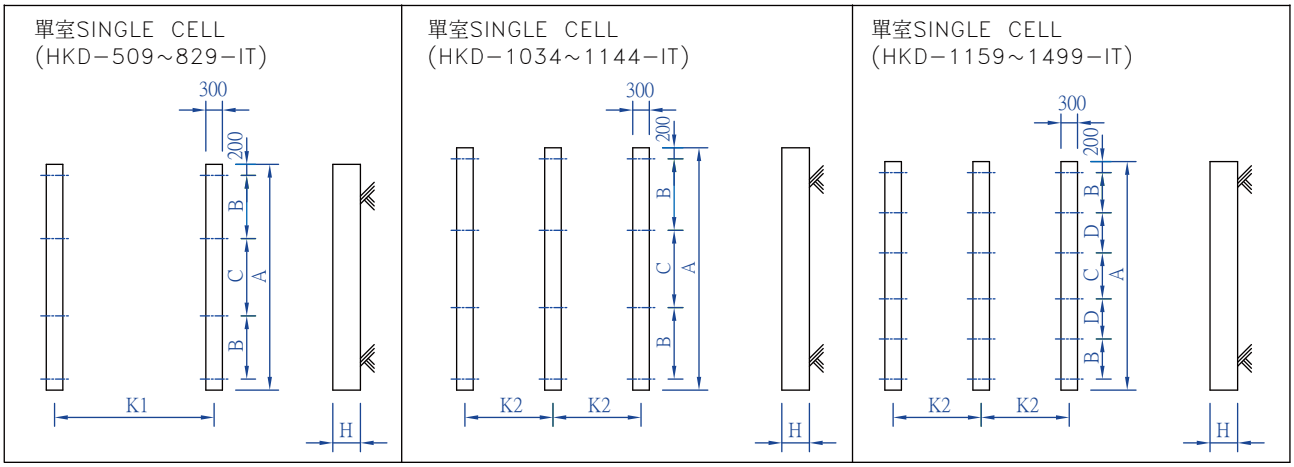

HKD-IT	Model / 位置	509	511	514	616	719	721	724	829
1Cell	A	3670	3670	3670	3970	4270	4270	4270	4590
	B	935	935	935	1085	1235	1235	1235	1395
	C	1400	1400	1400	1400	1400	1400	1400	1400
	H	500	500	500	500	500	500	500	500
	K1	1640	1640	1940	1940	2240	2540	2840	2840
	K2	-	-	-	-	-	-	-	-
基礎螺絲 Anchor Bolts M12*120L	1 Cell	8	8	8	8	8	8	8	8
	2 Cells	12	12	12	12	12	12	12	12
	3 Cells	16	16	16	16	16	16	16	16
	4 Cells	20	20	20	20	20	20	20	20
	5 Cells	24	24	24	24	24	24	24	24

HKD-IT	Model / 位置	1034	1039	1144	1159	1169	1279	1289	1499
1Cell	A	5230	5230	5630	6010	6010	6240	6240	6925
	B	1715	1715	1915	1090	1090	1090	1090	1090
	C	1400	1400	1400	1250	1250	1250	1250	1250
	D	-	-	-	1090	1090	1205	1205	1548
	H	500	500	500	500	500	500	500	500
	K1	-	-	-	-	-	-	-	-
	K2	1590	1870	2020	2070	2370	2670	2970	3120
基礎螺絲 Anchor Bolts M12*120L	1 Cell	12	12	12	18	18	18	18	18
	2 Cells	20	20	20	30	30	30	30	30
	3 Cells	28	28	28	42	42	42	42	42
	4 Cells	36	36	36	54	54	54	54	54
	5 Cells	44	44	44	66	66	66	66	66



金日實業股份有限公司
KING SUN INDUSTRY CO., LTD.

www.kingsun.com.tw

2026.05.C

台北總公司：台北市紹興南街5號
T：02-23417281 F：02-23219420

桃園分公司：桃園市桃園區龍祥街40號
T：03-3603601 F：03-3603605

新竹分公司：新竹市東區東園里公園路82巷5號
T：03-5618808 F：03-5618806

台中分公司：台中市西屯區臺灣大道四段16巷180號
T：04-27082707 F：04-27003656

台南分公司：台南市仁德區太子里大吉路27號
T：06-2052966 F：06-2055883

高雄分公司：高雄市三民區安東街181號
T：07-3868066 F：07-3906650

宜蘭經銷商：宜蘭市農權路11號
T：039-324607 F：039-323213

花蓮經銷商：花蓮縣新城鄉嘉北一街1號
T：03-8239955 F：03-8225789

嘉義經銷商：嘉義縣水上鄉大堀尾50-20號
T：05-2686656 F：05-2686676

中壢廠：桃園市中壢區中壢工業區合定路18號
T：03-4522088 F：03-4625821

中壢二廠：桃園市中壢區中正路四段320號
T：03-4988609 F：03-4985947

桃園廠：桃園市龜山區民生北路一段166巷40號
T：03-3560884 F：03-3586657

上海廠：上海市松江區葉榭鎮車亭公路1296號
T：002-86-21-57801515~1517
F：002-86-21-57801518

本目錄之規格如因產品改進而有所更改恕不另行通知 Data and specification are subject to change without prior notice.